Foscarini

Plena —

sospensione, *suspension.*

Eugenio Gargioni e Guillaume Albouy — 2017

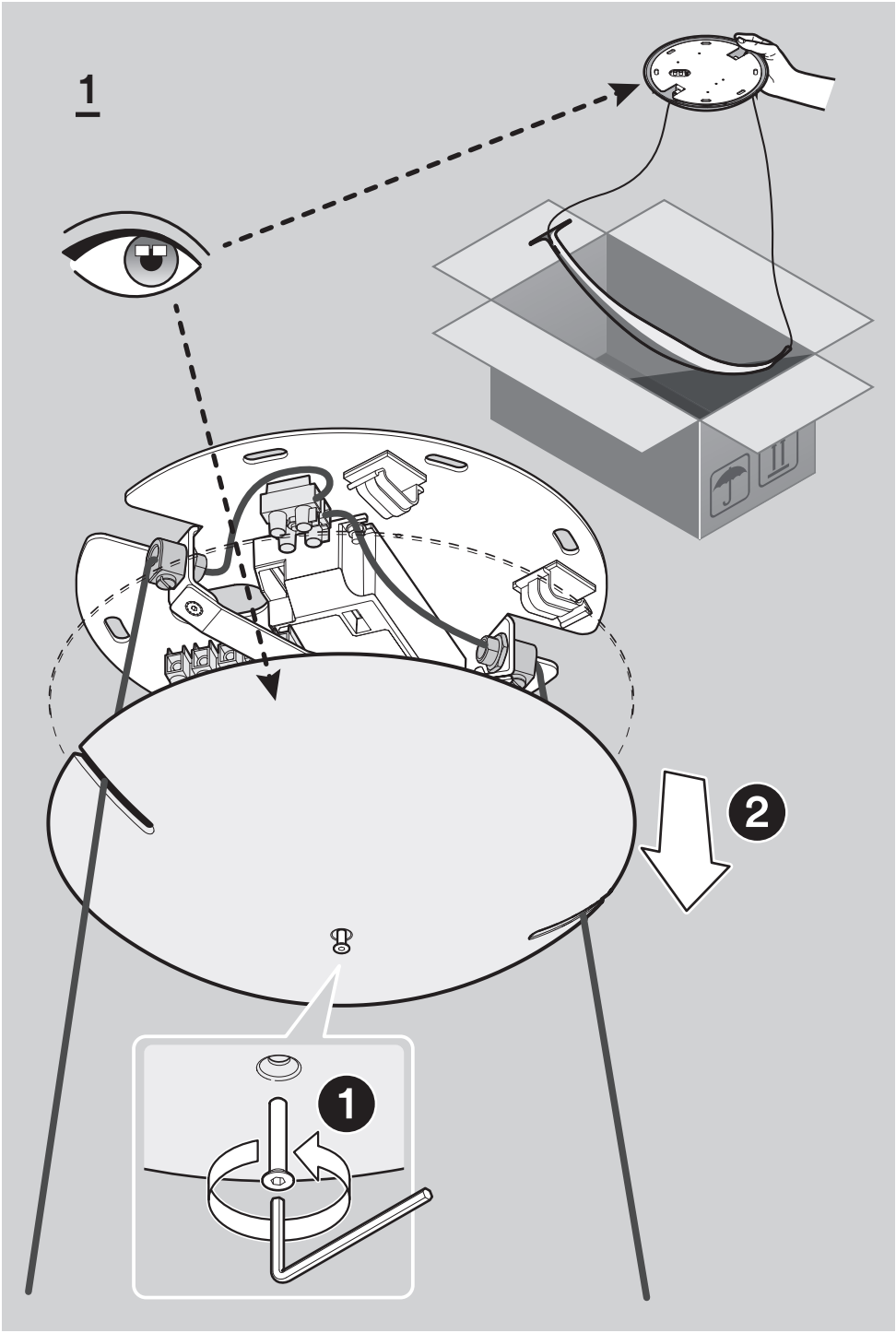
1
2
1

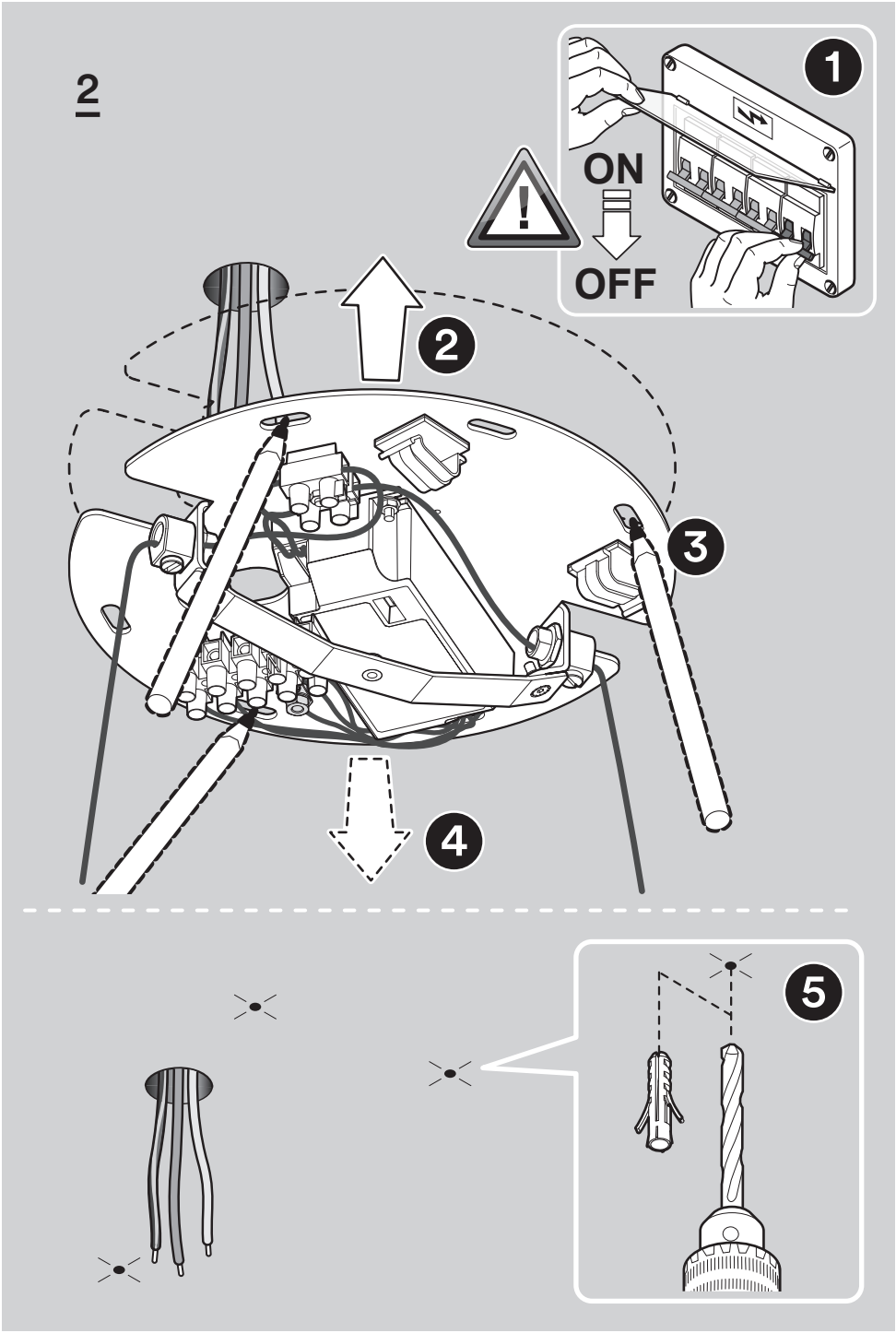
2
1
ON
OFF
2
3
4
5

3

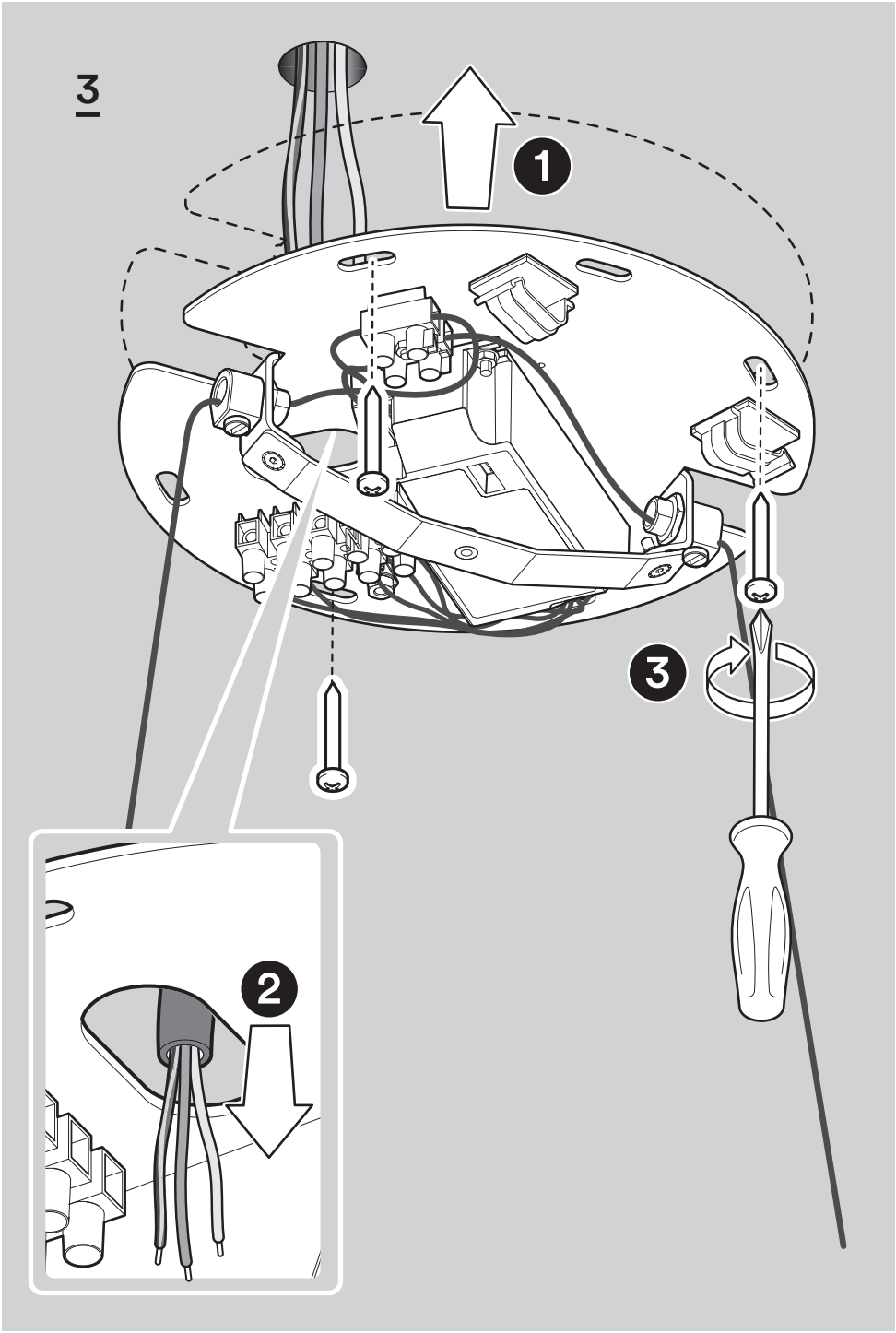

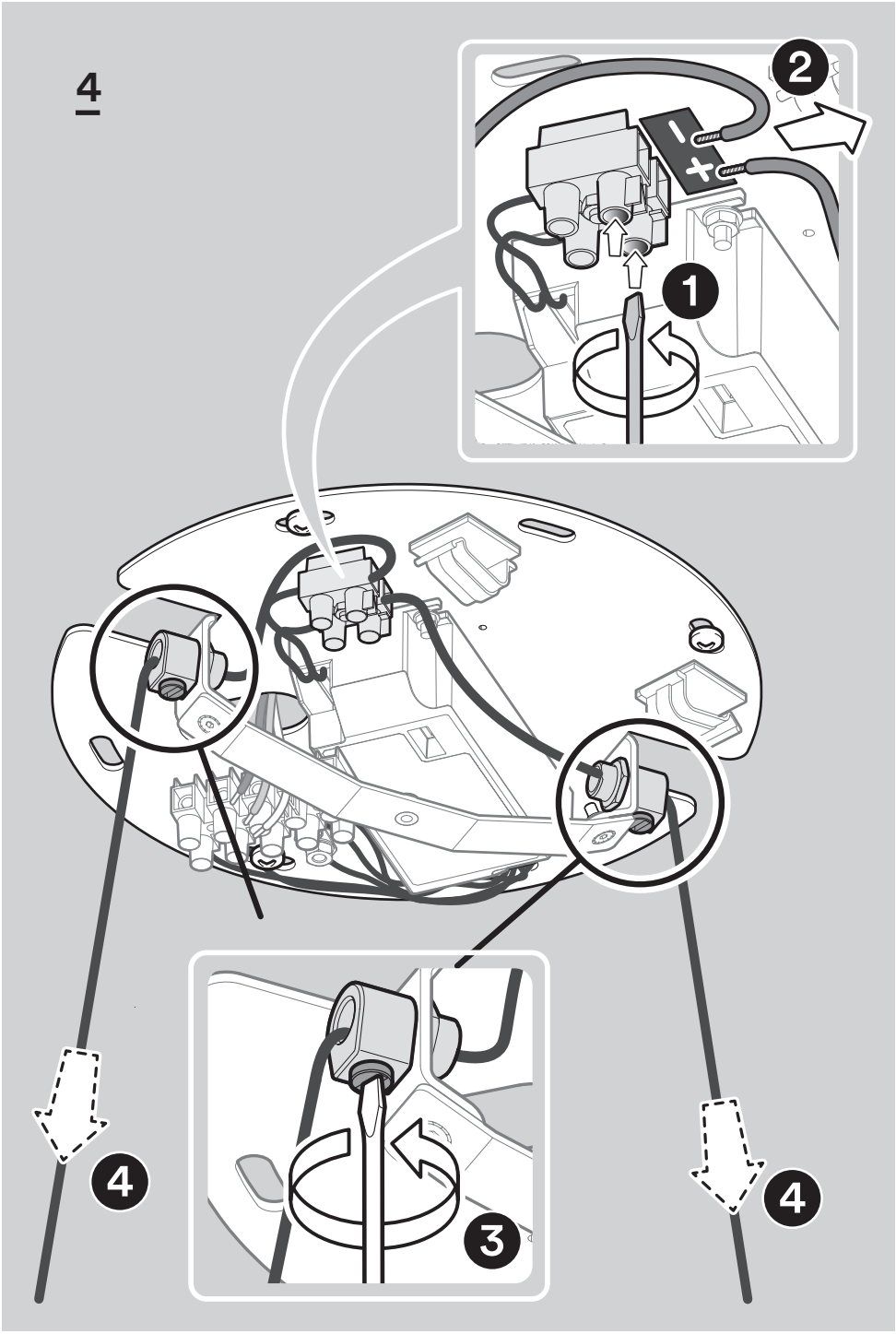
4
2
1
3
4
4

5

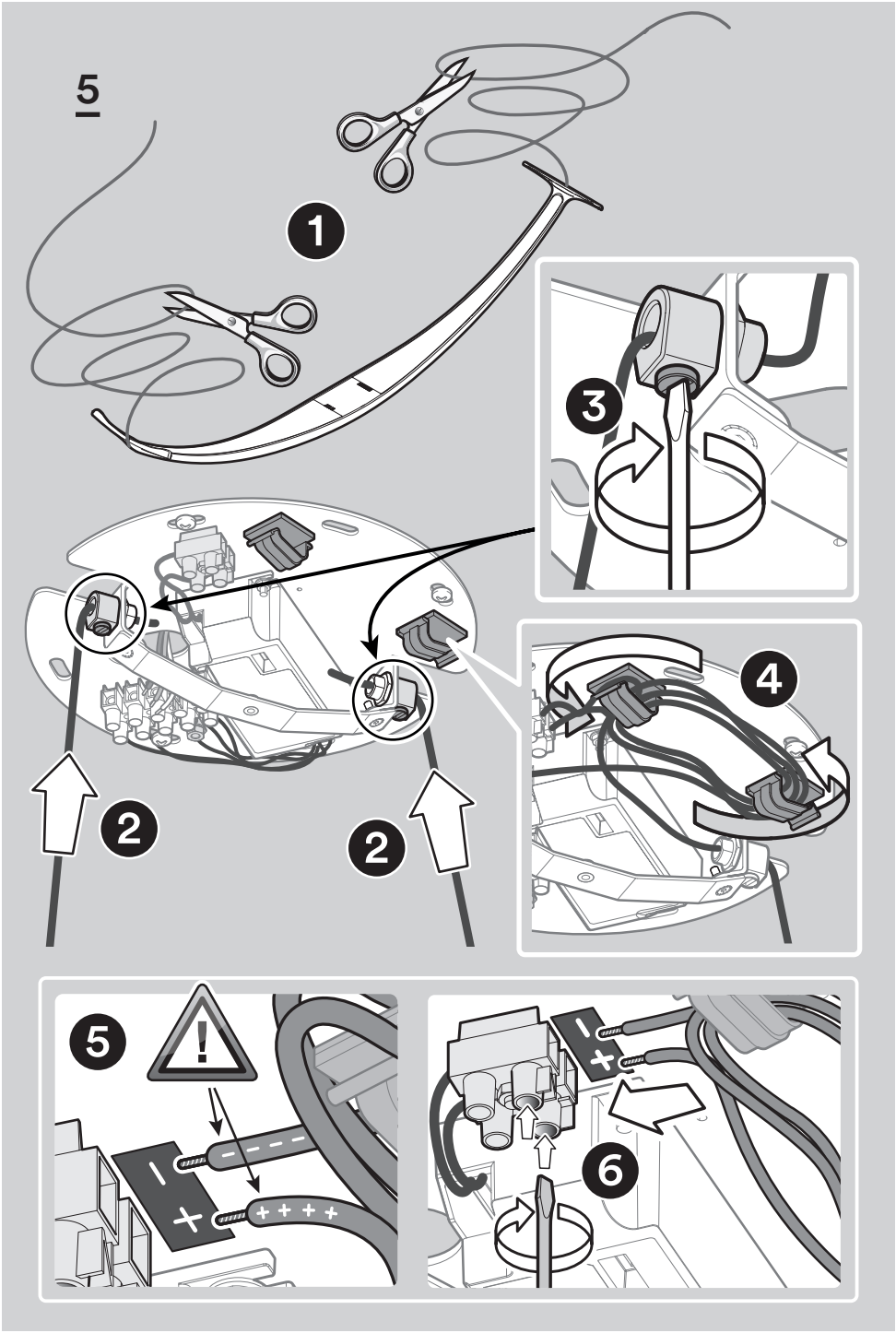

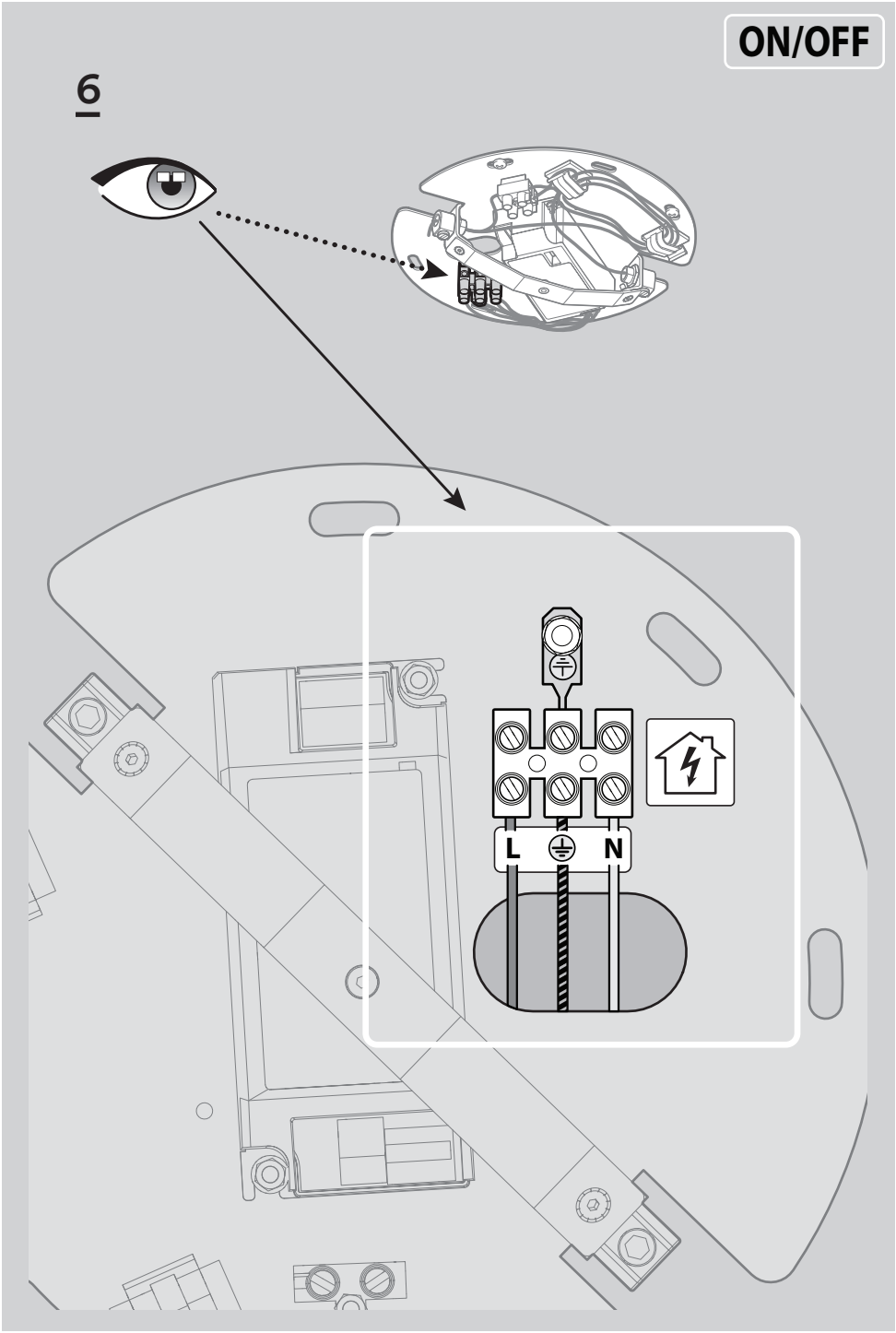
ON/OFF
6
L
N

7

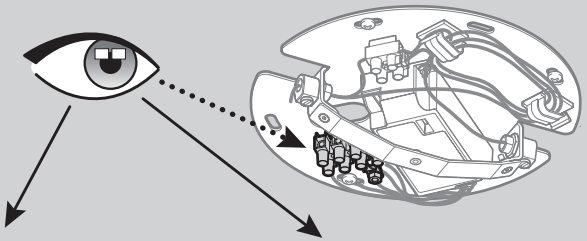

DIMMABLE

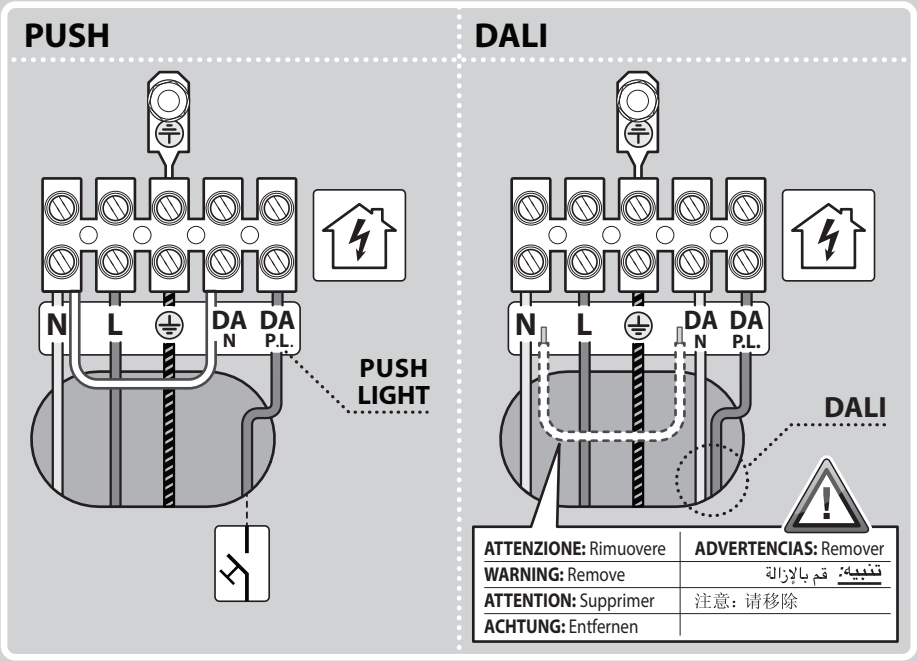

SISTEMA DI REGOLAZIONE PUSH
Massima lunghezza totale cavi PUSH: 15 m /49 ft.
ATTENZIONE: Usare solo pulsanti di tipo normalmente aperto privi di spia luminosa incorporata.

PUSH REGULATION SYSTEM
Total length of PUSH cables: 15 m / 49 ft.
WARNING: Only use normally open push buttons with no incorporated warning light.

SYSTEME DE VARIATION PUSH
Longueuer max. des câble PUSH: 15 m /49 ft.
ATTENTION: Utiliser seulement des boutons du type normalement ouvert sans voyant.

REGULATIONSSYSTEM PUSH
Max. Länge des PUSH-Kabels; 15 m/49 ft.
ACHTUNG: ausschliesslich normalerweise offene Schalter ohne Kontrollleuchte einsetzen.

SISTEMA DE REGULACIÓN MEDIANTE PULSADOR PUSH
Longitud máxima total de los cables del pulsador: 15 m / 49 ft.
ATENCIÓN!: Utilizar sólo pulsadores de tipo “normalmente abierto”, sin indicador luminoso incorporado.

نظام ضبط مفتاح تخفيت الإضاءة " PUSH"
أقصى طول إجمالي لكابلات مفتاح تخفيت الإضاءة " PUSH": 15 م / 49 قدم.
تنبيه: استخدم فقط أزرار ضاغطة من النوع المفتوح عادة والخالية من المؤشر الضوئي المدمج.

PUSH 开关调整系统
PUSH 开关连接线最大总长：15米/49英尺
注意：只使用没有内嵌指示灯的常开按钮。

8

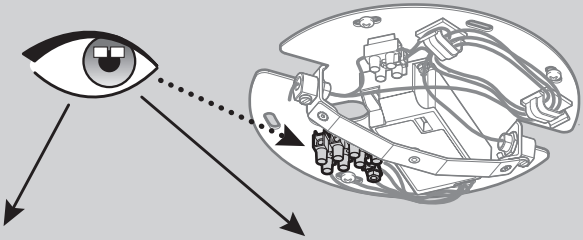

MYLIGHT CASAMBI

Download on the App Store | GET IT ON Google Play

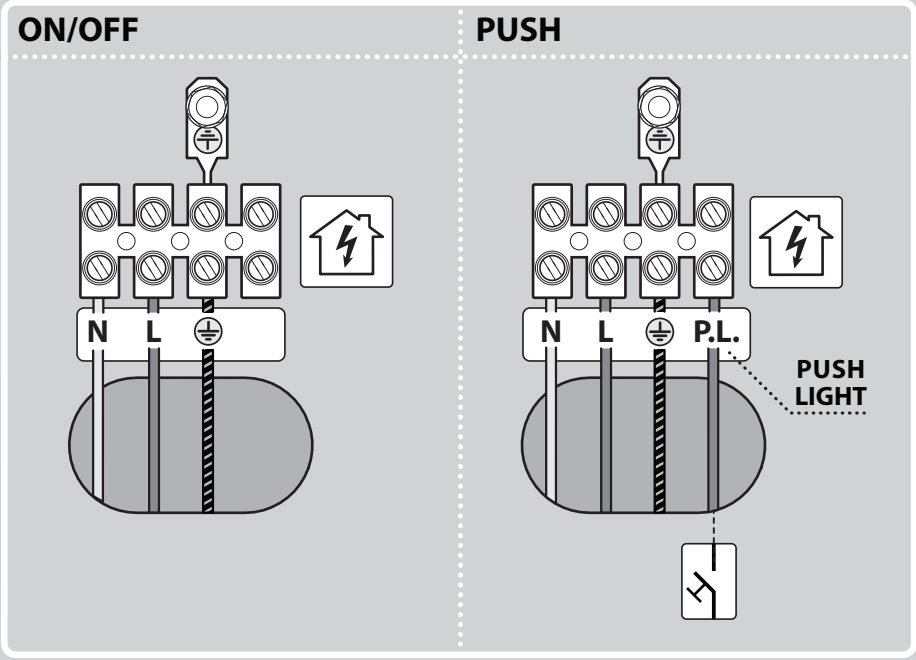

SISTEMA DI REGOLAZIONE PUSH
Massima lunghezza totale cavi PUSH: 15 m /49 ft.
ATTENZIONE: Usare solo pulsanti di tipo normalmente aperto privi di spia luminosa incorporata.

PUSH REGULATION SYSTEM
Total length of PUSH cables: 15 m / 49 ft.
WARNING: Only use normally open push buttons with no incorporated warning light.

SYSTEME DE VARIATION PUSH
Longueuer max. des câble PUSH: 15 m /49 ft.
ATTENTION: Utiliser seulement des boutons du type normalement ouvert sans voyant.

REGULATIONSSYSTEM PUSH
Max. Länge des PUSH-Kabels; 15 m/49 ft.
ACHTUNG: ausschliesslich normalerweise offene Schalter ohne Kontrollleuchte einsetzen.

SISTEMA DE REGULACIÓN MEDIANTE PULSADOR PUSH
Longitud máxima total de los cables del pulsador: 15 m / 49 ft.
ATENCIÓN!: Utilizar sólo pulsadores de tipo “normalmente abierto”, sin indicador luminoso incorporado.

نظام ضبط مفتاح تخفيت الإضاءة " PUSH"
أقصى طول إجمالي لكابلات مفتاح تخفيت الإضاءة " PUSH": 15 م / 49 قدم.
تنبيه: استخدم فقط أزرار ضاغطة من النوع المفتوح عادة والخالية من المؤشر الضوئي المدمج.

PUSH 开关调整系统
PUSH 开关连接线最大总长：15米/49英尺
注意：只使用没有内嵌指示灯的常开按钮。

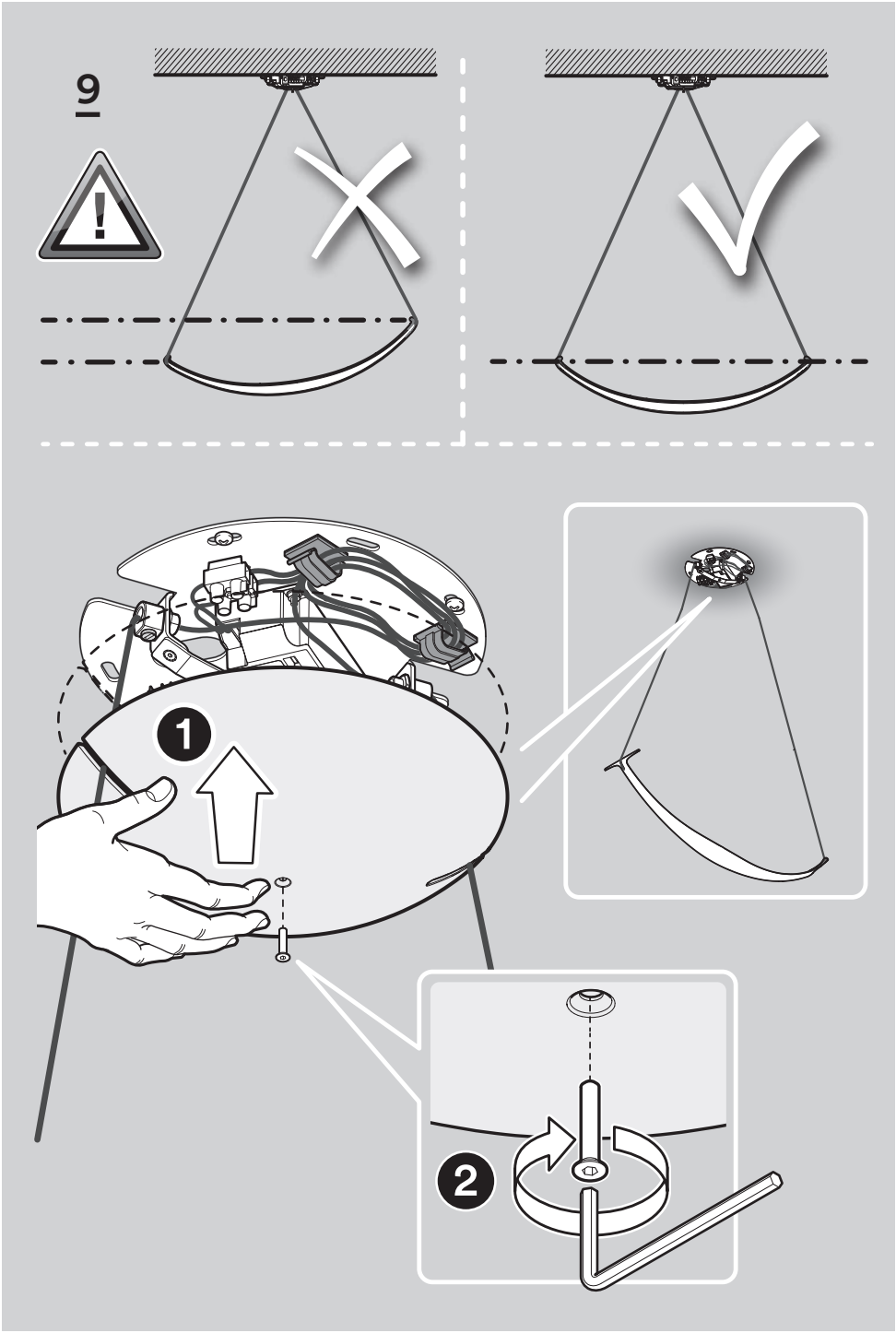
9
1
2