Foscarini

Caboche Plus — soffitto, *ceiling*.

Patricia Urquiola con Eliana Gerotto - *2005*

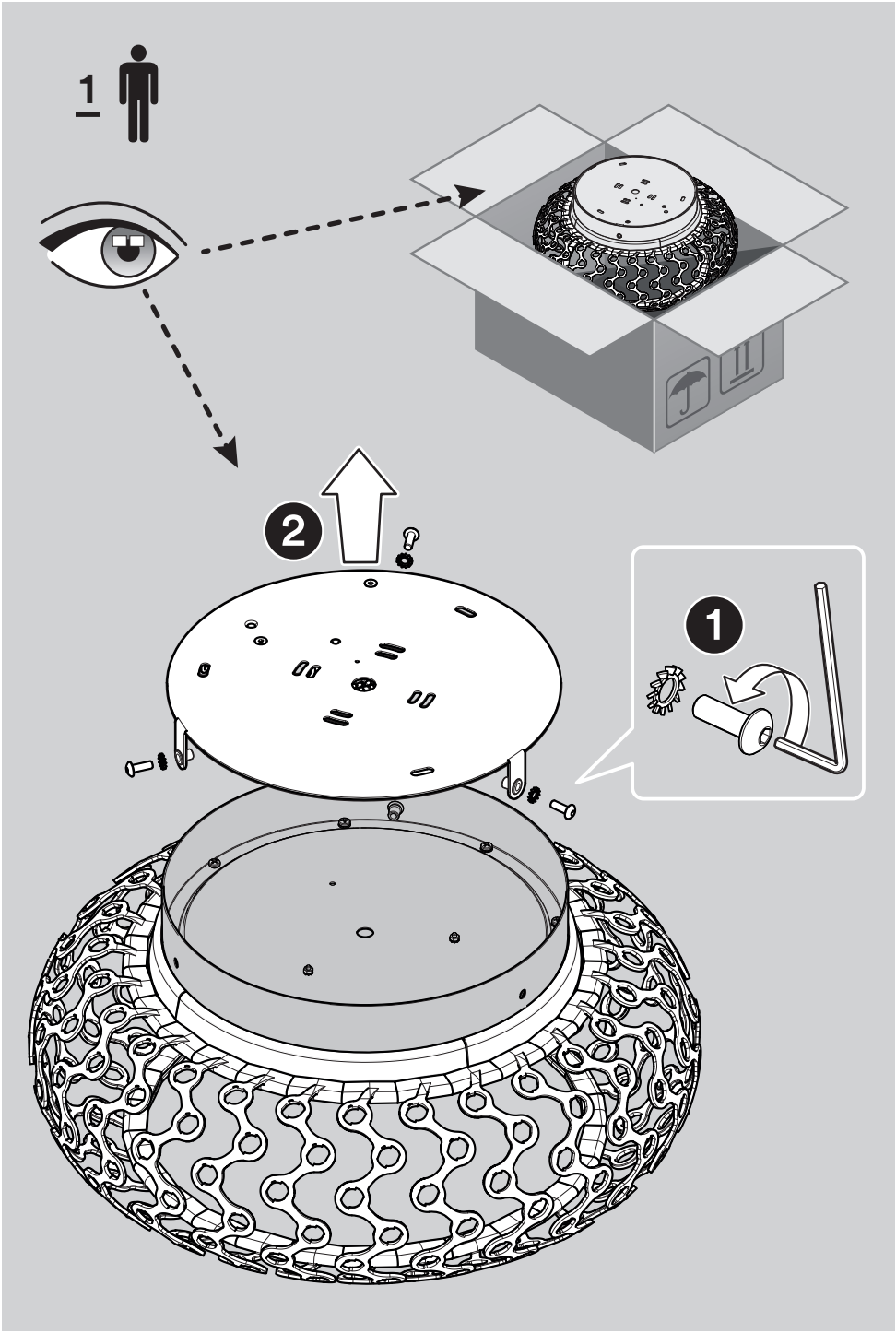
1
2
1

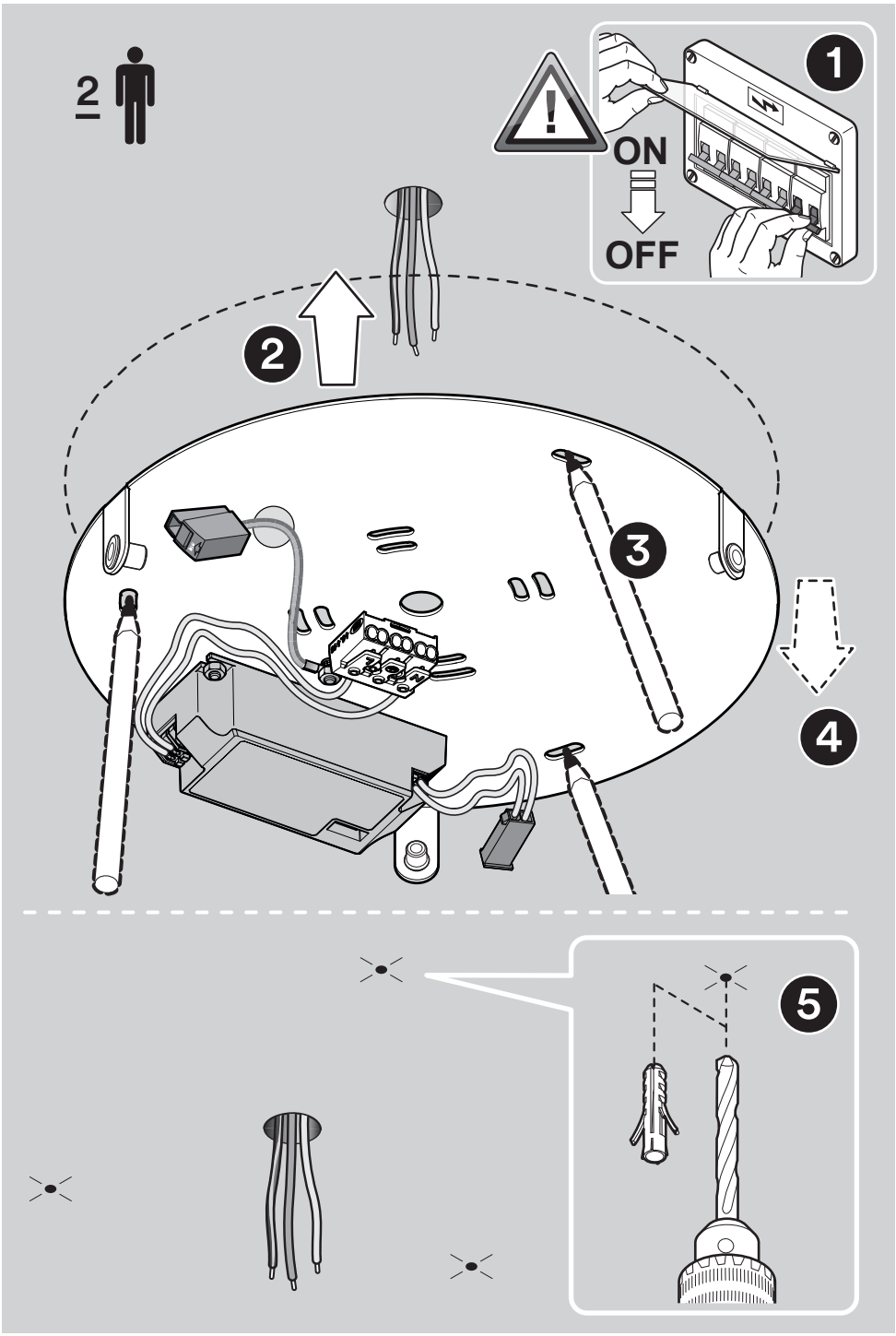
2
1
ON
OFF
2
3
4
5

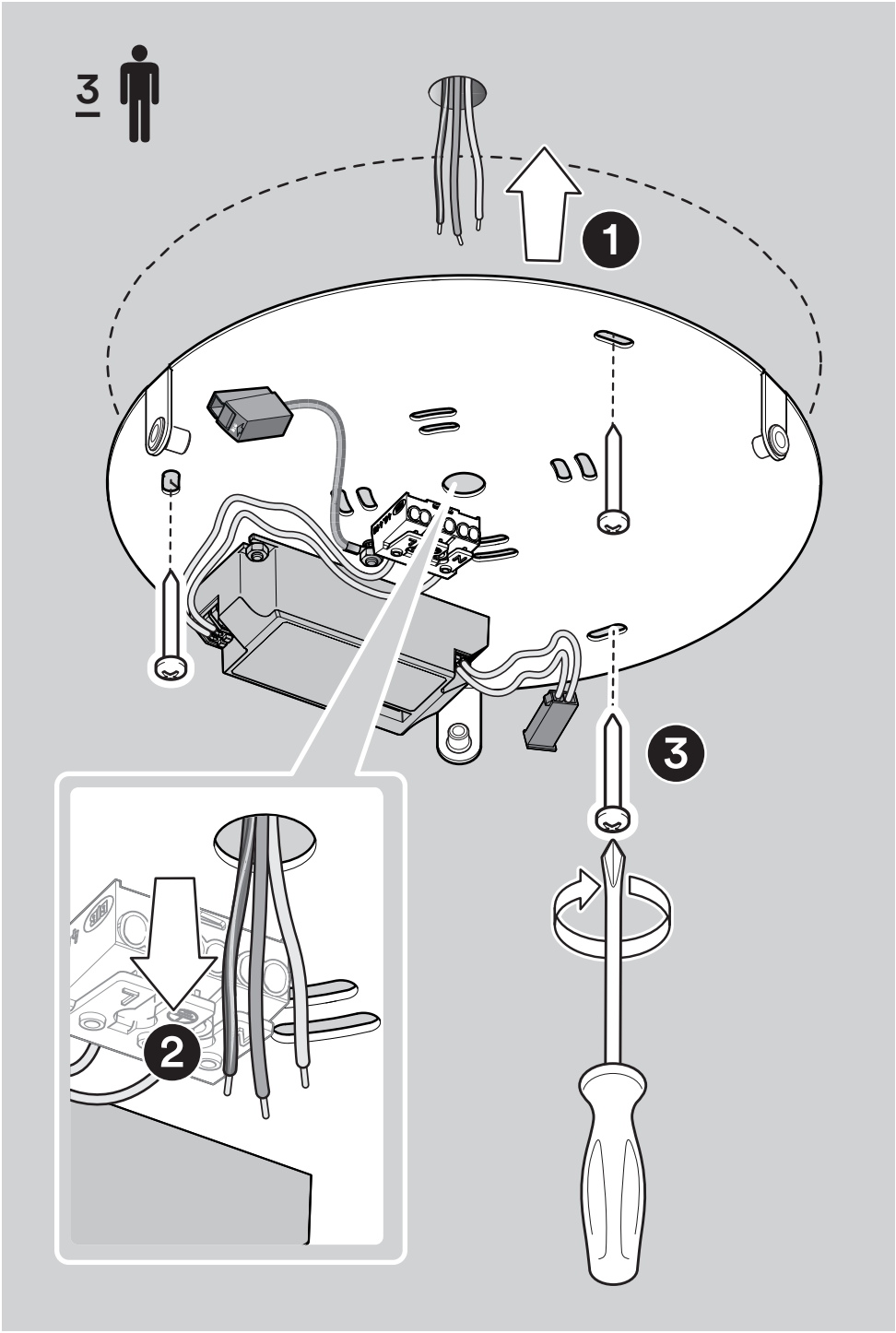
3
1
2
3

4

ON/OFF

FOSCARINI
Via Delle Industrie 27
30020 Marcon (VE)
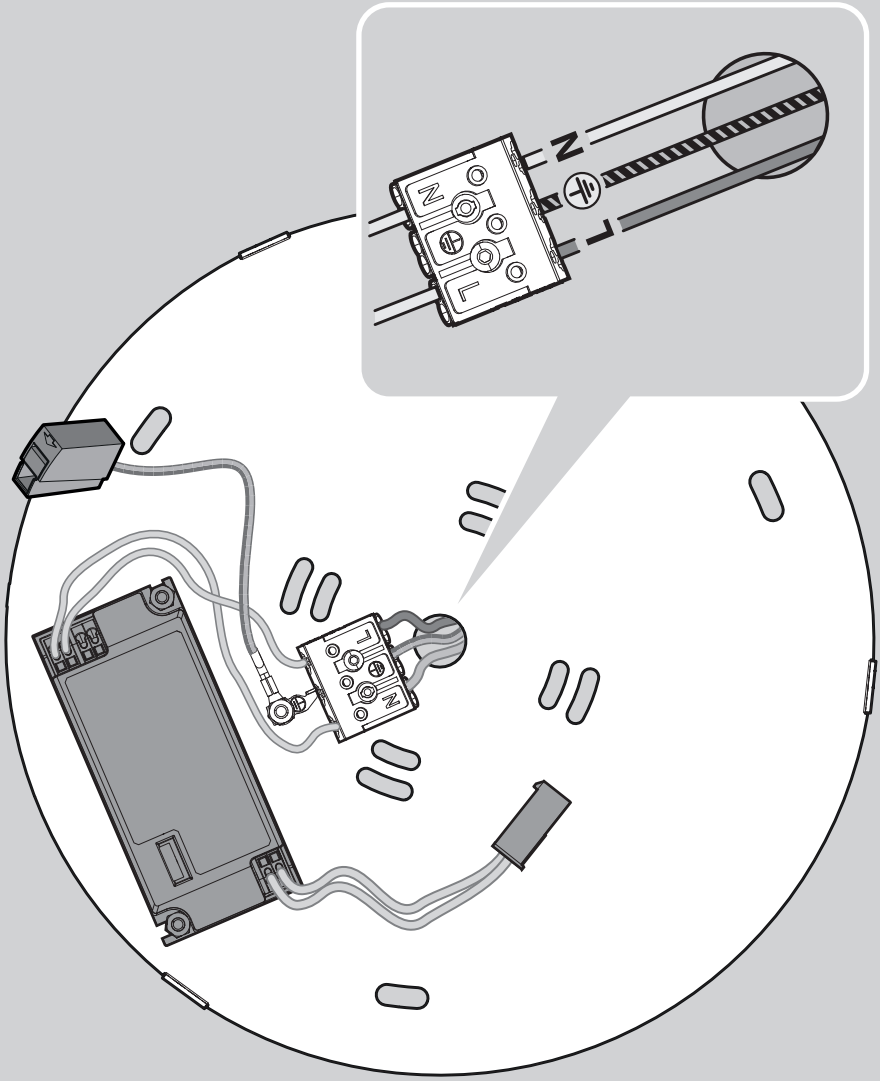
CABOCHE PLUS SOFFITTO
MADE IN ITALY
26W LED 220-240V ~50/60Hz